ARMYTEK

ROUNDEL C1L

TACTICAL FLASHLIGHT

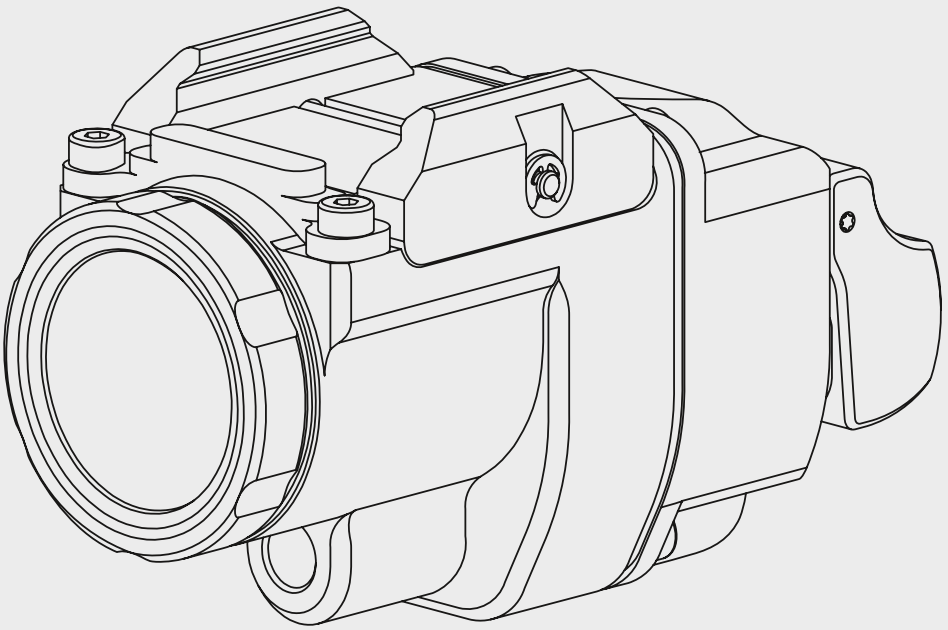

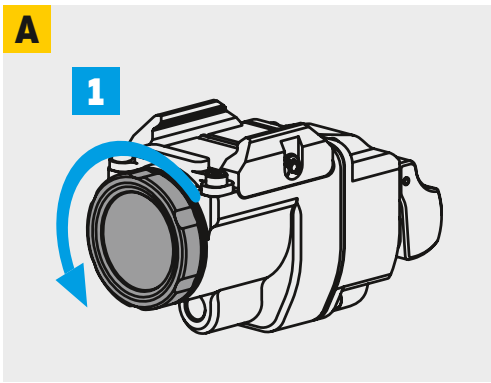
A
1

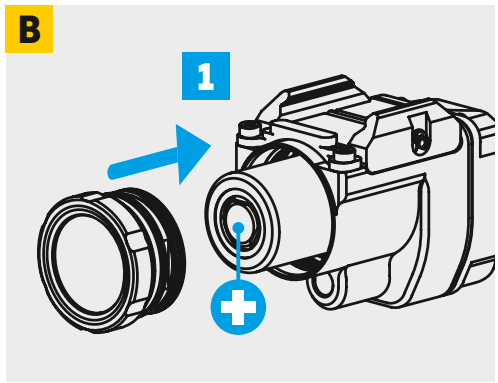
B
1

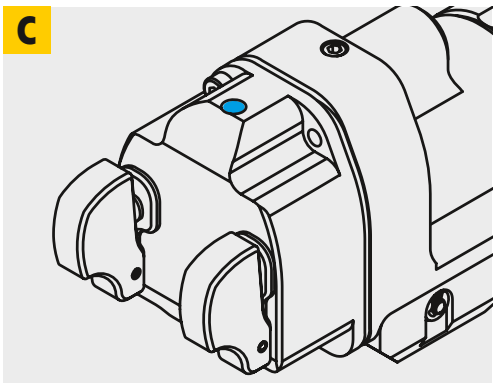
C

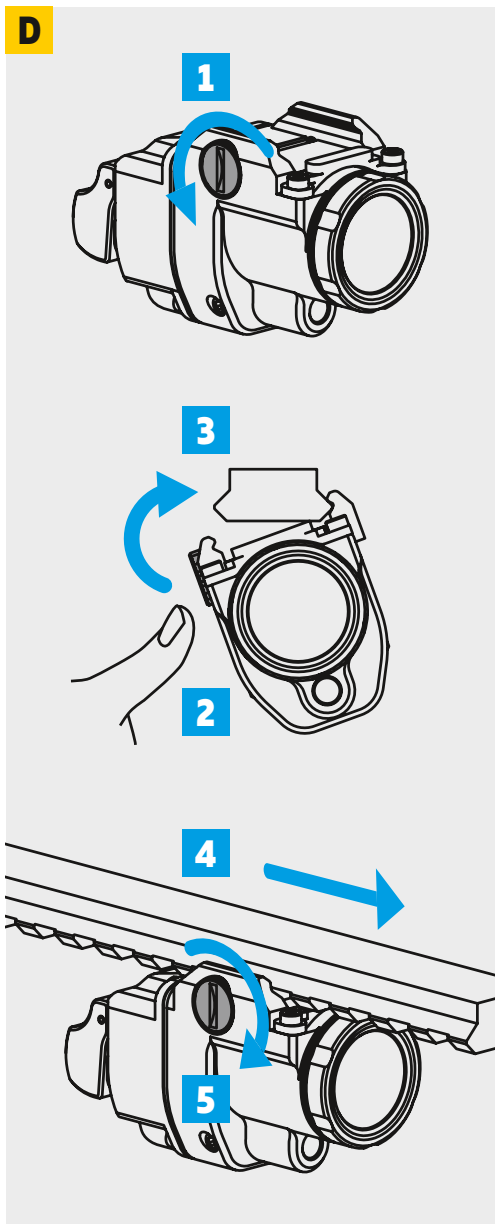
D
1
3
2
4
5

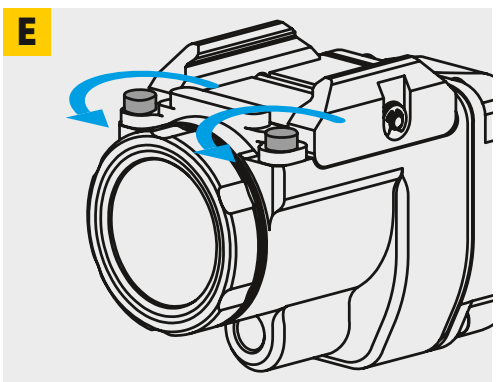
E

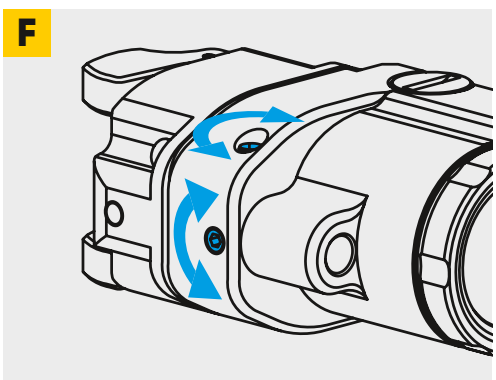
F

4 ENG USER MANUAL

8 GER BENUTZERANLEITUNG

12 FRA MANUEL D'UTILISATEUR

16 RUS РУКОВОДСТВО ПОЛЬЗОВАТЕЛЯ

20 FIN KÄYTTÖOHJE

24 SWE ANVÄNDARMANUAL

28 NOR BRUKSANVISNING

31 POL INSTRUKCJA OBSŁUGI

ENG Scan to view full manual. **GER** Zum Einblick in volle Anleitung bitte scannen. **FRA** Scannez afin de visualiser la notice complète. **RUS** Сканируйте для просмотра полной инструкции. **FIN** Skannaa koko ohjeen näkemiseksi. **SWE** Skanna för att se fullständig användarmanual. **NOR** Skann for å se hele bruksanvisningen. **POL** Zeskanuj, aby przejrzeć instrukcję w całości.

ENG

USER MANUAL

Thank you for choosing the products of Armytek. Please read this manual carefully before using the flashlight.

OPERATION

Preparation for use and power supply evaluation: Unscrew the head of the flashlight **[A1]**, install the power supply, observing the polarity, tighten the head of the flashlight as far as it can go **[B1]**. Turn on the flashlight. Pay attention to the color indication LED **[C]** – if the low battery indication is on (constant or flashing red light of the LED), it is necessary to replace the power supply, as it may be discharged or defective. Turn off the flashlight.
! The included power supply is already inside the flashlight. Tighten the head of the flashlight as far as it can go and proceed to power supply evaluation.

The flashlight is operated using the switches located at the tail part of the flashlight. Pressing the switches can occur both vertically (top-down) and horizontally (longitudinally). The functions of the switches are duplicated.

To turn on/off the flashlight – 1 click.
Strobe – 2 clicks. In the "Light" operating mode, only Strobe is turned on, in the "Laser" and "Light + Laser" operating modes, both Strobe and the laser are turned on.
Tactical activation of the flashlight – press and hold. The flashlight works in the last used mode (except Strobe mode) until the switch is released. Pressing and holding the switch from the on state provides tactical activation of the selected mode.
Tactical activation of Strobe from the off state – double press and hold. In the "Light" operating mode, only Strobe is turned on, in the "Laser" and "Light + Laser" operating modes, both Strobe and the laser are turned on.

OPERATING MODES

The flashlight has 3 operating modes: "Light", "Laser", "Light + Laser". Switching between the operating modes is carried out by holding down one of the switches and pressing the other. The switching is carried out cyclically: "Light", "Laser", "Light + Laser".

Automemorizing. After switching off the last used mode is memorized for quick access at next switching on. Strobe mode is not memorized.
Lock-out function. Unscrew the head of the flashlight to 1/4 for protection from accidental switching on.

MOUNTING ON A WEAPON

When installing the flashlight, follow the rules for operating the weapon. The flashlight is mounted using the integrated mount for Picatinny/Glock rail with the thumbscrew located on the upper part of the product. To install the flashlight:

1. Loosen the thumbscrew of the mount **[D1]**.
2. Press down on the thumbscrew of the mount **[D2]**. Bring the flashlight to the mounting rail, placing it along the barrel of the weapon and aligning the recoil stop with the rail slot **[D3]**.
3. Press the flashlight against the mounting rail. Release the thumbscrew of the mount to secure the flashlight to the rail.
4. Slide the flashlight forward as far as it can go **[D4]** and tighten the thumbscrew as far as it can go **[D5]**.

Important! Check the tightness of the thumbscrew from time to time. Avoid overtightening the screw.

When mounting the flashlight on the Picatinny rail or on the Glock rail, use the appropriate adapter included in the set. To change the adapter **[E]**:

1. Unscrew the screws using the supplied hex wrench.
2. Install the required adapter.
3. Tighten the screws as far as they can go.

Important! When tightening the screws, check the tightness. Do not tighten the screws all the way.

ZEROING OF THE LASER DESIGNATOR

Zeroing is performed by rotating the levelling screws **[F]** using the included hex wrench. The direction of the rotation of the screws determines the movement of the center of impact (opposite to the movement of the laser mark on the target).

INDICATION

The indication is carried out in the switched-on state (except for full discharge indication) using the color LED located at the bottom part of the flashlight.

Low battery level. The indication works only when CR123A battery is used. Red — the battery level is less than 20%. The brightness will not exceed 200 lm.

Red flashing with an interval of 1/2 of a second — the battery level is less than 10%. The brightness will be decreased to 100 lm.

When the power supply is fully discharged, the flashlight will turn off and the color LED will flash for 5 seconds with an interval of 1/4 of a second. If the switch of the switched-off flashlight is pressed, the indication will repeat.

! For stable operation of the flashlight it is necessary to replace the power supply with a new one immediately after the indication of low battery level less than 10% is turned on.

High temperature. When the temperature exceeds the critical level, the color LED will flash orange with an interval of 1/2 of a second and the flashlight will reduce the brightness to 100 lm. If the ""Light"" or ""Light +Laser"" operating mode was selected, after reducing the brightness, the flashlight will also flash with the main LED. When the temperature drops to a safe level, the brightness will increase to the level it was at before the decrease. The color LED will stop flashing.

! WARNINGS

- **Attention!** Use only high-quality CR123A batteries from proven manufacturers. It is also allowed to use a 16340 Li-Ion (RCR123A) battery with PCB with overdischarge (deep discharge) protection function, with a capacity of at least 700 mAh and a discharge current of 3.5A. The diameter of the battery used should not exceed 16 mm and the length should not exceed 34 mm. The use of batteries without PCB may result in unstable operation and/or even damage to the flashlight.
- Use only fully charged batteries. The use of discharged batteries or the removal and reinstallation of discharged batteries may result in unstable operation and/or damage to the flashlight.

- Do not leave the flashlight unattended, as the light of the flashlight can heat nearby objects and even cause fire.
- For storage and transportation unscrew the head of the flashlight to 1/4.
- Do not store or transport a flashlight with the battery installed for an extended period of time, as this may damage the flashlight.
- Observe the polarity when inserting the power supplies.
- Before removing and installing the flashlight, as well as replacing the power supplies, engage the safety lock and make sure the weapon is fully discharged.
- Do not direct the light of the flashlight and the laser beam into the eyes. Photobiological safety group RG-2.

WARRANTY AND SERVICE

Armytek provides free warranty repairs for 10 years (excluding electronic components of buttons, connectors, which have 2-year warranty) from the date of purchase if there is a document confirming the purchase.
The warranty does not apply to CR123A batteries, silicone covers of connectors and buttons, switches, O-rings and pads, mounting screws and adapters for rails, hex wrenches, threaded holes in the housing at the attachment point of the adapters for rails. The warranty also does not extend to damage during:

1. Improper usage.
2. Attempts to modify or repair the flashlight by nonqualified specialists.
3. Application in chlorinated, contaminated liquids or sea water.
4. Immersion into liquids in case of broken leakproofness.
5. Natural wear and tear.
6. Exposure to high temperatures and chemicals, including the liquids from defected batteries.
7. Usage of low-quality batteries.

GER

BENUTZERANLEITUNG

Vielen Dank, dass Sie sich für Armytek entschieden haben. Vor dem Gebrauch sehen Sie sich bitte Anleitung an.

STEUERUNG

Vorbereitung für den Betrieb und Überprüfung der Batterie: Den Taschenlampenkopf abschrauben **[A1]**, die Batterie unter Beachtung der Polarität einsetzen und den Taschenlampenkopf bis zum Anschlag einschrauben **[B1]**. Die Taschenlampe einschalten. Auf die farbige Anzeigediode achten **[C]** – wenn die Anzeige für schwache Batterie (dauerhaftes oder blinkendes rotes Diodenlicht) aufleuchtet, muss die Batterie ersetzt werden, da sie möglicherweise entladen oder defekt sein könnte. Die Taschenlampe ausschalten.

! Die mitgelieferte Batterie ist bereits in der Taschenlampe eingesetzt. Den Taschenlampenkopf bis zum Anschlag aufschrauben und zur Überprüfung der Batterie übergehen.

Die Steuerung der Taschenlampe erfolgt über die Schalter im hinteren Teil. Die Schalter können sowohl vertikal (von oben nach unten) als auch horizontal (in Längsrichtung) gedrückt werden. Die Funktionen der Schalter sind untereinander dupliziert.

Ein-/Ausschalten der Taschenlampe – 1-mal drücken.
Stroboskop – 2-mal drücken. Im Betriebsart "Licht" wird nur Stroboskop eingeschaltet, in den Betriebsarten "Laser" und "Licht + Laser" – Stroboskop und Laser.
Taktisches Einschalten der Taschenlampe – drücken und halten. Die Taschenlampe funktioniert im zuletzt verwendeten Modus (außer im Stroboskop-Modus), solange der Schalter gedrückt gehalten wird. Durch Drücken und Halten des Schalters aus dem eingeschalteten Zustand wird der ausgewählte Modus taktisch aktiviert.
Taktisches Einschalten des Stroboskop-Modus aus dem ausgeschalteten Zustand – doppelt drücken und halten. Im Betriebsart "Licht" wird nur Stroboskop eingeschaltet, in den Betriebsarten "Laser" und "Licht + Laser" – Stroboskop und Laser.

BETRIEBSARTEN

Die Taschenlampe bietet 3 Betriebsarten: "Licht", "Laser", "Licht + Laser". Das Umschalten zwischen den Betriebsarten erfolgt durch Drücken eines der Schalter und Gedrückthalten des anderen. Die Umschaltung erfolgt zyklisch: "Licht", "Laser", "Licht + Laser".

Automatische Speicherung. Beim Ausschalten der Taschenlampe wird der zuletzt verwendete Modus gespeichert, sodass beim nächsten Einschalten der Taschenlampe ein schneller Zugriff möglich ist. Der Stroboskop-Modus wird nicht gespeichert.

Sperrfunktion. Den Taschenlampenkopf um 1/4-Drehung lösen, um eine versehentliche Aktivierung zu verhindern.

MONTAGE AN EINER WAFFE

Bei der Montage der Taschenlampe die Regeln für den Waffengebrauch beachten.

Die Montage an der Picatinny/Glock-Schiene erfolgt durch die integrierte Befestigung mit einer Klemmschraube an der Oberseite des Produkts. Zur Montage der Taschenlampe an der Waffe ist folgendes erforderlich:

1. Die Klemmschraube der Befestigung lösen **[D1]**.
2. Auf die Klemmschraube der Befestigung drücken **[D2]**. Die Taschenlampe auf der Befestigungsschiene anbringen, sie entlang des Waffenlaufs positionieren und die Rückschlagsperre auf den Schlitz in der Befestigungsschiene ausrichten **[D3]**.
3. Die Taschenlampe auf die Befestigungsschiene drücken. Die Klemmschraube der Befestigung freigeben, um die Taschenlampe auf der Schiene zu fixieren.
4. Die Taschenlampe vorwärts bis zum Anschlag schieben **[D4]** und die Klemmschraube der Befestigung festdrehen **[D5]**.

Wichtig! Überprüfen Sie regelmäßig, dass die Klemmschraube der Befestigung festgedreht ist. Ziehen Sie die Schraube nicht zu fest an.

Verwenden Sie zur Anbringung der Taschenlampe auf einer Picatinny- oder Glock-Schiene den entsprechenden mitgelieferten Adapter. Zum Wechsel des Adapters ist Folgendes erforderlich **[E]**:

1. Die Befestigungsschrauben mit dem mitgelieferten Inbusschlüssel herausdrehen.
2. Montieren Sie den benötigten Adapter.
3. Die Befestigungsschrauben bis zum Anschlag festdrehen.

Wichtig! Kontrollieren Sie beim Festziehen der Schrauben den Grad des Anziehens. Drehen Sie die Schrauben nicht bis zum Anschlag fest.

AUSRICHTUNG DES LASERPOINTERS

Die Ausrichtung erfolgt durch Drehen der Ausrichtungsschrauben **[F]** mit Hilfe des mitgelieferten Sechskantschlüssels. Die Drehrichtung der Schrauben bestimmt die Bewegung des Mittelpunkts des Treffers (entgegengesetzt zur Bewegung der Lasermarkierung auf der Zielscheibe).

ANZEIGE

Die Anzeige erfolgt im eingeschalteten Betriebszustand (mit Ausnahme der Vollentladungsanzeige) über eine farbige Diode an der Unterseite der Taschenlampe.

Niedriger Ladezustand. Die Anzeige funktioniert nur, wenn eine CR123A-Batterie verwendet wird. Dauerhaft rot – der Ladezustand beträgt weniger als 20%. Die Helligkeit wird 200 lm nicht überschreiten. Rotes Blinken in 1/2-Sekunden-Intervallen – der Batteriestand beträgt weniger als 10%. Die Helligkeit wird auf 100 lm reduziert.

Wenn die Batterie völlig entladen ist, schaltet sich die Taschenlampe aus und die farbige LED blinkt 5 Sekunden lang im 1/4-Sekunden-Intervall. Die Anzeige erscheint erneut, wenn der Schalter der ausgeschalteten Taschenlampe gedrückt wird.

! Für einen stabilen Betrieb der Taschenlampe sollte die Batterie sofort nach der Anzeige eines niedrigen Ladezustands von weniger als 10% durch eine neue ersetzt werden.

Hohe Temperatur. Wird der kritische Temperaturwert überschritten, beginnt die farbige Diode im 1/2-Sekunden-Intervall orange zu blinken und die Taschenlampe reduziert die Helligkeit auf 100 lm. Wenn der Betriebsart "Licht" oder "Licht+Laser" gewählt wurde, blinkt auch die Hauptdiode der Taschenlampe nach Reduzierung der Helligkeit. Wenn die Temperatur auf einen sicheren Wert sinkt, steigt die Helligkeit auf den Wert an, den sie vor dem Absinken hatte. Die farbige Diode hört auf zu blinken.

! WARNUNG

- **Achtung!** Nur hochwertige CR123A-Batterien von vertrauenswürdigen Herstellern verwenden. Ein 16340 Li-Ion/RCR123A-Akku mit einer Schutzplatine mit Überentladungs (Tiefentladung-)

schutzfunktion, einer Kapazität von mindestens 700 mAh und einem Entladestrom von 3.5 A kann ebenfalls verwendet werden. Der Durchmesser der verwendeten Batterie darf nicht größer als 16 mm und deren Länge nicht größer als 34 mm sein. Die Verwendung von Batterien ohne Schutzplatine kann zu instabilem Betrieb und/oder sogar zur Beschädigung der Taschenlampe führen.

- Nur vollständig geladene Batterien verwenden. Die Verwendung entladener Batterien oder das Herausnehmen und Wiedereinsetzen entladener Batterien kann zu instabilem Betrieb und/oder Schäden an der Taschenlampe führen.
- Lassen Sie die Taschenlampe nicht unbeaufsichtigt, da das Licht der Taschenlampe Gegenstände in der Nähe stark erhitzen und sogar einen Brand verursachen kann.
- Zur Aufbewahrung oder für den Transport der Taschenlampe muss der Kopf der Taschenlampe um 1/4 abschrauben werden.
- Die Taschenlampe darf nicht über einen längeren Zeitraum mit eingelegter Batterie gelagert oder transportiert werden, da dies die Taschenlampe beschädigen kann.
- Beachten Sie beim Einsetzen von Batterien die Polarität.
- Sichern Sie die Waffe und überzeugen Sie sich, dass die Waffe vollständig entladen ist, bevor Sie die Taschenlampe anbringen oder entfernen bzw. die Akkus austauschen.
- Das Licht der Taschenlampe oder des Laserstrahls darf nicht auf Augen gerichtet werden. Photobiologische Sicherheitsgruppe RG-2.

GARANTIE UND SERVICE

Kostenlose Garantiereparatur gilt 10 Jahre lang (ausgenommen elektronische Komponenten von Bedienknöpfen, Anschlüsse, für die eine 2-jährige Garantie gilt) ab Kaufdatum, unter Vorlage eines Dokuments, das den Kauf bestätigt.
Die Garantie gilt nicht für CR123A-Batterien, Silikonauflagen für Anschlüsse und Bedienknöpfe, Schalter, O-Ringe und Dichtungen, Befestigungsschrauben und Adapter für Schienen, Inbusschlüssel sowie die Gewindebohrungen im Gehäuse, an denen die Adapter befestigt werden.
Die Garantie deckt keine Schäden in folgenden Fällen ab:

1. Unvorschriftsmäßige Verwendung.

2. Versuche, die Geräte von einem nicht zertifizierten Handwerker zu ändern oder reparieren lassen.
3. Gebrauch in chlorierten, kontaminierten Flüssigkeiten oder Meerwasser.
4. Eintauchen in Flüssigkeit, wenn die Dichtigkeit beeinträchtigt ist.
5. Natürlichen Verschleiß.
6. Hitze- oder Chemikalieneinwirkung, einschließlich der Flüssigkeiten aus ausgefallenen Batterien.
7. Verwendung der qualitativ mangelhaften Batterien.

FRA

MANUEL D'UTILISATEUR

Merci d'avoir choisi le produit Armytek.
Nous vous prions de prendre connaissance de la notice avant l'utilisation.

CONTRÔLE DE LA LAMPE

Préparation de la lampe et vérification de la batterie : dévissez la tête de la lampe **[A1]**, installez la batterie en respectant la polarité et revissez la tête de la lampe à fond **[B1]**. Allumez la lampe. Portez attention à la diode d'indication de couleur **[C]** — lorsque l'indication de niveau de batterie faible s'allume (diode rouge fixe ou clignotante), vous devez remplacer la batterie, car elle peut être déchargée ou défectueuse. Éteignez la lampe.
! La pile se trouve déjà à l'intérieur de la lampe. Vissez à fond la tête de la lampe et procédez à la vérification de la pile.

La lampe se contrôle par les interrupteurs situés à l'arrière. Les interrupteurs peuvent être actionnés à la fois dans le sens vertical (de haut en bas) et dans le sens horizontal (longitudinal). Les fonctions des interrupteurs sont dupliquées.

Allumer/éteindre la lampe — 1 clic.
Strob — 2 clics. Dans le mode de fonctionnement " Lumière ", seul le Strob est allumé ; dans les modes de fonctionnement " Laser " et " Lumière + Laser ", le Strob et le laser sont allumés.
Activation tactique de la lampe — appuyer et maintenir enfoncé. La lampe fonctionne dans le dernier mode utilisé (sauf le mode Strob) tant que l'interrupteur est maintenu enfoncé. Le fait d'appuyer sur l'interrupteur et de

le maintenir enfoncé lorsque la lampe est allumée activera tactiquement le mode sélectionné.
Pour l'activation tactique du Strob lorsque la lampe est éteinte, appuyez deux fois et maintenez le bouton enfoncé. Dans le mode de fonctionnement " Lumière ", seul le Strob est allumé ; dans les modes de fonctionnement " Laser " et " Lumière + Laser ", le Strob et le laser sont allumés.

MODES DE FONCTIONNEMENT

La lampe dispose de 3 modes de fonctionnement : " Lumière ", " Laser ", " Lumière + Laser ". La commutation entre les modes de fonctionnement s'effectue en maintenant l'un des interrupteurs enfoncés et en appuyant sur l'autre. La commutation s'effectue de manière cyclique : " Lumière ", " Laser ", " Lumière + Laser ".
Mémorisation automatique. Lorsque la lampe est éteinte, le dernier mode utilisé est mémorisé pour permettre un accès rapide lorsque la lampe sera allumée la prochaine fois. Le mode Strob n'est pas mémorisé.
Fonction de verrouillage. Pour éviter une activation accidentelle, dévissez la tête de la lampe de 1/4 de tour.

INSTALLATION SUR UNE ARME

Lors de l'installation de la lampe, suivez les instructions d'utilisation de l'arme.
L'installation s'effectue à l'aide du support intégré pour rail Picatinny/Glok en utilisant la vis de serrage situé dans la partie supérieure du dispositif.
Pour installer la lampe sur une arme, vous devez :

1. Desserrez la vis de serrage de fixation **[D1]**.
2. Appuyez sur la vis de serrage de fixation. Installez la lampe sur le rail de fixation en la plaçant le long du canon de l'arme et en alignant la butée de recul avec la fente du rail de fixation.
3. Appuyez la lampe contre le rail de fixation. Relâchez la vis de fixation pour fixer la lampe sur le rail de fixation.
4. Déplacez la lampe vers l'avant jusqu'à bout **[D4]** et serrez la vis de fixation complètement. **[D5]**.

Important ! Vérifier périodiquement que la vis de serrage de la fixation est serrée adéquatement. Évitez de trop serrer la vis.

Pour installer la lampe sur un rail Picatinny ou un rail Glock, utiliser l'adaptateur correspondant inclus. Pour changer l'adaptateur **[E]** :

1. Dévisser les vis de fixation à l'aide de la clé hexagonale incluse.
2. Installer l'adaptateur nécessaire.
3. Serrer les vis de fixation à fond.

Important ! Lors du serrage des vis, vérifier le degré de serrage. Ne serrez pas les vis trop fort.

ALIGNEMENT DU DÉSIGNATEUR LASER

L'alignement s'effectue à l'aide des vis de réglage **[F]** en utilisant la clé hexagonale incluse. Le sens de rotation des vis détermine le mouvement du point médian d'impact (à l'opposé du mouvement de la marque laser sur la cible).

INDICATION

Les indications sont données par une diode de couleur située au bas de la lampe lorsque celle-ci est allumée (sauf l'indication de décharge complète)
Niveau de charge faible. L'indication ne fonctionne qu'en cas d'utilisation de piles CR123A. Rouge fixe — le niveau de charge est inférieur à 20%. La luminosité ne dépassera pas 200 lm.
Rouge clignotant à intervalles de 1/2 de seconde — le niveau de charge de la batterie est inférieur à 10%. La luminosité sera réduite à 100 lm.
Lorsque la batterie est complètement déchargée, la lampe s'éteint et la LED de couleur clignote pendant 5 secondes à intervalles de 1/4 de seconde. En appuyant sur l'interrupteur lorsque la lampe est éteinte, l'indication sera répétée.
! Pour un fonctionnement stable de la lampe, il est nécessaire de remplacer la batterie par une neuve immédiatement après l'apparition de l'indication d'un niveau de charge inférieur à 10%.
Température élevée. Lorsque le niveau de température critique est dépassé, la diode de couleur clignote en orange à intervalles de 1/2 de seconde et la lampe réduit sa luminosité à 100 lm. Si le mode de fonctionnement " Lumière " ou " Lumière + Laser " a été sélectionné, une fois la luminosité réduite, la diode principale de la lampe clignotera également. Lorsque la température descend à un niveau sûr, la luminosité augmente jusqu'à la valeur qu'elle avait avant la diminution. La LED de couleur cesse alors de clignoter.

PRÉCAUTIONS

- **Attention !** Utilisez uniquement des piles CR123A de haute qualité provenant de fabricants de confiance. Il est également possible d'utiliser une batterie 16340 Li-Ion/RCR123A avec circuit de protection doté d'une fonction de protection contre les décharges excessives (décharge profonde), d'une capacité d'au moins 700 mAh et d'un courant de décharge de 3.5 A. Le diamètre de la batterie utilisée ne doit pas dépasser 16 mm, et sa longueur, 34 mm. L'utilisation de batteries sans circuit de protection peut entraîner un fonctionnement instable et/ou même endommager la lampe.
- N'utilisez que des piles ou des batteries complètement chargées. L'utilisation de piles ou de batteries déchargées, ou le retrait et la réinsertion de piles ou de batteries déchargées peuvent entraîner un fonctionnement instable ou endommager la lampe.
- Ne laissez pas la lampe sans surveillance, car son faisceau peut chauffer considérablement les objets situés à proximité, et même provoquer un incendie.
- Pour ranger ou transporter la lampe, dévisser sa tête de 1/4 de tour.
- Ne transportez pas et ne stockez pas la lampe sur une longue période avec la batterie ou la pile installée, car cela pourrait endommager la lampe.
- Respectez la polarité lors de l'installation de l'alimentation.
- Avant de retirer et d'installer la lampe ou de changer l'alimentation, verrouillez la gâchette de l'arme et assurez-vous qu'elle est complètement déchargée.
- Ne dirigez pas le faisceau de la lampe ou le faisceau laser vers vos yeux. Groupe de sécurité photobiologique RG-2.

GARANTIE ET SERVICE

Les réparations gratuites sous garantie sont assurées pendant 10 ans (à l'exception des composants électroniques des boutons, des connecteurs, qui bénéficient d'une garantie de 2 ans) à compter de la date de l'achat sous présentation d'une preuve d'achat.

La garantie ne couvre pas les piles CR123A, les capuchons en silicone pour les connecteurs et les boutons, les interrupteurs, les joints toriques et les joints d'étanchéité, les vis de montage et les adaptateurs pour rail, les clés hexagonales et les trous filetés dans le boîtier là où les adaptateurs

pour rail sont fixés. La garantie ne couvre pas non plus les dommages causés par :

1. Exploitation non conforme.
2. Les transformations et les modifications non autorisées.
3. Utilisation dans des liquides chlorés, contaminés ou dans l'eau de mer.
4. L'immersion dans un liquide lorsque l'étanchéité est perturbée.
5. Usure naturelle.
6. Utilisation à une température élevée ou au contact avec des substances chimiques, notamment le liquide des batteries d'alimentation défaillantes.
7. L'utilisation de batteries de mauvaise qualité.

RUS

РУКОВОДСТВО ПОЛЬЗОВАТЕЛЯ

Спасибо, что выбрали продукцию Armytek.
Пожалуйста, ознакомьтесь с инструкцией перед использованием.

УПРАВЛЕНИЕ

Подготовка к работе и проверка элемента питания: Открутите голову фонаря **[A1]**, установите элемент питания, соблюдая полярность, закрутите голову фонаря до упора **[B1]**. Включите фонарь. Обратите внимание на цветной диод индикации **[C]** — при включении индикации низкого уровня заряда элемента питания (постоянный либо мигающий красный свет диода) необходимо заменить элемент питания, так как, возможно, он разряжен либо неисправен. Выключите фонарь.
! Комплектный элемент питания уже находится внутри фонаря. Закрутите голову фонаря до упора и перейдите к проверке элемента питания.

Управление фонарем осуществляется переключателями на задней части фонаря. Нажатие на переключатели может происходить как в вертикальном направлении (сверху вниз), так и в горизонтальном (продольном). Функции переключателей дублируются.

Включение/выключение фонаря — 1 нажатие.
Строб — 2 нажатия. В режиме работы "Свет" включается только Строб, в режимах работы "Лазер" и "Свет + Лазер" — Строб и лазер.

Тактическое включение фонаря — нажатие и удержание. Фонарь работает в последнем использованном режиме (кроме режима Строб) пока переключатель удерживается нажатым. При нажатии и удержании переключателя из включенного состояния происходит тактическое включение выбранного режима.
Тактическое включение Строба из выключенного состояния — двойное нажатие и удержание. В режиме работы "Свет" включается только Строб, в режимах работы "Лазер" и "Свет + Лазер" — Строб и лазер.

РЕЖИМЫ РАБОТЫ

Фонарь имеет 3 режима работы: "Свет", "Лазер", "Свет + Лазер". Переключение между режимами работы происходит путем зажатия одного из переключателей и нажатия другого. Переключение осуществляется циклично: "Свет", "Лазер", "Свет + Лазер".
Автозапоминание. После выключения фонаря последний использованный режим работы запоминается для быстрого доступа при следующем включении. Режим Строб не запоминается.
Функция блокировки. Для предотвращения случайного включения открутите голову фонаря на 1/4.

УСТАНОВКА НА ОРУЖИЕ

При установке фонаря следуйте правилам эксплуатации оружия. Установка производится с помощью интегрированного крепления на планку Пикатинни/Вивер/Глок зажимным винтом в верхней части изделия. Для установки фонаря на оружие необходимо:

1. Ослабить зажимной винт крепления **[D1]**.
2. Нажать на зажимной винт крепления **[D2]**. Поднести фонарь к крепежной планке, разместив его вдоль ствола оружия и совместив упор отдачи со слотом крепежной планки **[D3]**.
3. Прижать фонарь к крепежной планке. Отпустить зажимной винт крепления, чтобы зафиксировать фонарь на планке.
4. Сдвинуть фонарь вперед до упора **[D4]** и затянуть зажимной винт крепления до упора **[D5]**.

Важно! Периодически проверяйте степень зажатия зажимного винта крепления. Избегайте чрезмерного затягивания винта.

При установке фонаря на планку Пикатинни/Вивер или на планку Глок используйте соответствующий комплектный адаптер. Для смены адаптера необходимо **[E]**:

1. Открутить винты крепления с помощью шестигранного ключа в комплекте.
2. Установить необходимый адаптер.
3. Закрутить винты крепления до упора.

Важно! При закручивании винтов проверяйте степень затягивания. Не закручивайте винты до упора.

ВЫВЕРКА ЛЦУ

Выверка производится путем вращения винтов юстировки **[F]** с помощью шестигранного ключа в комплекте. Направление вращения винтов определяет движение средней точки попадания (противоположное движению марки лазера на мишени).

ИНДИКАЦИЯ

Индикация осуществляется во включенном состоянии (кроме индикации полного разряда) с помощью цветного диода, расположенного в нижней части фонаря.

Низкий уровень заряда. Индикация работает только при использовании батарейки CR123A. Красный постоянный — уровень заряда менее 20%. Яркость не будет превышать 200 лм.

Красный мигающий с интервалом 1/2 секунды — уровень заряда элемента питания менее 10%. Яркость будет снижена до 100 лм. Когда элемент питания полностью разрядится, фонарь выключится и цветной светодиод будет мигать в течение 5 секунд с интервалом 1/4 секунды. При нажатии на переключатель выключенного фонаря индикация повторится.

! Для стабильной работы фонаря необходимо заменить элемент питания на новый сразу после включения индикации низкого уровня заряда менее 10%.

Высокая температура. При превышении критического уровня температуры цветной диод начнет мигать оранжевым с интервалом 1/2 сек, а фонарь снизит яркость до 100 лм. Если был выбран режим работы «Свет» или «Свет+лазер», после снижения яркости фонарь также мигнет основным диодом. Когда температура снизится до

безопасного уровня, яркость поднимется до значения, в котором находилась до снижения. Цветной диод перестанет мигать.

! ПРЕДОСТЕРЕЖЕНИЯ

- **Внимание!** Используйте только качественные батарейки CR123A проверенных производителей. Допускается также использование аккумулятора 16340 Li-Ion/RCR123A с платой защиты, имеющей функцию защиты от переразряда (глубокого разряда), емкостью не менее 700 мАч и током разряда 3.5А. Диаметр используемого элемента питания не должен превышать 16 мм, а длина 34 мм. Использование аккумуляторов без платы защиты может привести к нестабильной работе и/или даже порче фонаря.
- Используйте только полностью заряженные элементы питания. Использование разряженных элементов питания либо извлечение и повторная установка разряженных элементов питания может привести к нестабильной работе и/или порче фонаря.
- Нельзя оставлять фонарь без присмотра, так как свет фонаря способен сильно нагреть близлежащие предметы и даже стать причиной возгорания.
- Для хранения или переноски фонаря необходимо открутить голову фонаря на 1/4.
- Не допускается длительное хранение либо транспортировка фонаря с установленным элементом питания, т.к. это может привести к порче фонаря.
- Соблюдайте полярность при установке элементов питания.
- Перед снятием и установкой фонаря, а также заменой элементов питания поставьте оружие на предохранитель и убедитесь, что оружие полностью разряжено.
- Не направляйте свет фонаря и лазерный луч в глаза. Фотобиологическая группа безопасности RG-2.

ГАРАНТИЯ И СЕРВИС

Бесплатный гарантийный ремонт осуществляется в течение 10 лет (кроме электронных компонентов кнопок, соединительных разъемов, имеющих 2 года гарантии) с даты покупки при наличии документа, подтверждающего покупку.

Гарантия не распространяется на батарейки CR123A, силиконовые накладки на разъемы и кнопки, переключатели, уплотнительные кольца и уплотнители, крепежные винты и адаптеры для планок, шестигранные ключи, резьбовые отверстия в корпусе в месте крепления адаптеров для планок. Гарантия также не распространяется на повреждения при:

1. Использовании не по инструкции.
2. Попытках модификации или ремонта несертифицированным мастером.
3. Использовании в хлорированных, загрязненных жидкостях или морской воде.
4. Погружении в жидкость при нарушенной герметичности.
5. Естественном износе.
6. Воздействии высокой температуры или химических веществ, в т.ч. жидкости из протекших элементов питания.
7. Применении некачественных элементов питания.

FIN

KÄYTTÖOHJE

Kiitos kun valitsit Armytekin tuotteet.
Ennen käytön aloittamista tutustu käyttöohjeeseen.

KÄYTTÖ

Käyttövalmistelu ja virtalähteen arviointi: Kierrä valaisimen pää irti **[A1]**, asenna virtalähde napaisuutta noudattaen, kiristä valaisin pää niin pitkälle kuin mahdollista **[B1]**. Kytke valaisin päälle. Kiinnitä huomiota merkkivalon väriin **[C]** – jos heikon akun merkkivalo palaa (LED palaa jatkuvasti tai vilkkuu punaisena), virtalähde on vaihdettava, koska se voi olla purkautunut tai viallinen. Sammuta valaisin.

! Mukana toimitettu virtalähde on valmiiksi valaisimen sisällä. Kiristä valaisimen päätä niin pitkälle kuin mahdollista ja siirry virtalähteen arviointiin.

Valaisinta käytetään valaisimen takaosassa sijaitsevilla kytkimillä. Kytkimien painaminen voi tapahtua sekä pystysuunnassa (ylhäältä alas) että vaakasuunnassa (pitkittäin). Kytkimien toiminnot ovat päällekkäisiä.

Valaisimen kytkeminen päälle/pois — 1 napsautus.
Strobo — 2 napsautusta. "Valo"-käyttötilassa vain Strobo on päällä, käyttötiloissa "Laser" ja "Valo + Laser" sekä Strobo että laser ovat päällä.
Valaisimen taktinen aktivointi — paina ja pidä painettuna. Valaisin toimii viimeksi käytetyssä tilassa (paitsi Strobo-tilassa), kunnes kytkin vapautetaan. Kytkimen painaminen ja pitäminen pohjassa valaisimen ollessa päällä aktivoi valitun tilan taktisesti.
Stroben taktinen aktivointi valaisimen ollessa pois päältä — paina kahdesti ja pidä painettuna. "Valo"-käyttötilassa vain Strobo on päällä, käyttötiloissa "Laser" ja "Valo + Laser" sekä Strobo että laser ovat päällä.

KÄYTTÖTILAT

Valaisimessa on 3 käyttötilaa: "Valo", "Laser" ja "Valo + Laser". Vaihtaminen käyttötilojen välillä tapahtuu pitämällä yhtä kytkimistä painettuna ja painamalla toista. Vaihto tapahtuu syklisesti: "Valo", "Laser", "Valo + Laser".
Automaattinen muisti. Sammuttamisen jälkeen viimeiseksi käytetty tila tallentuu muistiin nopeaa pääsyä varten seuraavan päällekytkennän yhteydessä. Strobo-tilaa ei tallenneta muistiin.
Lukitustoiminto. Kierrä valaisimen päätä auki 1/4 kierrosta, jotta se ei aktivoidu vahingossa.

ASEESEEN KIINNITTÄMINEN

Kun kiinnität valaisinta, noudata aseen käsittelyn sääntöjä.
Valaisin asennetaan Picatinny/Glock-kiskoon integroitua kiinnikettä käyttäen tuotteessa sijaitsevan peukaloruuvin avulla. Valaisimen asentaminen:

1. Löysää kiinnikkeen peukaloruuvi **[D1]**.
2. Paina kiinnikkeen peukaloruuvia alas **[D2]**. Tuo valaisin kiinnityskiskoon, aseta se aseen piippua pitkin ja kohdista rekyylirajoitin kiskon aukkoon **[D3]**.
3. Paina valaisin kiinnityskiskoa vasten. Vapauta telineen peukaloruuvi kiinnittääksesi valaisin kiskoon.
4. Liu'uta valaisinta eteenpäin niin pitkälle kuin se menee **[D4]** ja kiristä peukaloruuvi niin kieräksi kuin mahdollista **[D5]**.

Tärkeää! Tarkasta peukaloruuvin kireys ajoittain. Vältä ruuvin liiallista kiristämistä.

Kun asennat valaisinta Picatinny-kiskoon tai Glock-kiskoon, käytä myyntipakkaukseen kuuluvaa sopivaa sovitinta. Voit vaihtaa sovittimen seuraavasti **[E]**:

1. Irrota ruuvit mukana toimitetulla kuusioavaimella.
2. Asenna tarvittava sovitin.
3. Kiristä ruuvit niin pitkälle kuin mahdollista.

Important! When tightening the screws, check the tightness. Do not tighten the screws all the way.

ZEROING OF THE LASER DESIGNATOR

Tarkentaminen suoritetaan kiertämällä tarkennusruuveja **[F]** mukana tulevalla kuusioavaimella. Ruuvien pyörimissuunta määrää osumapisteen liikkeen (vastakkainen lasermerkin liikkeeseen nähden).

ILMAISIN

Ilmaisu toimii päällekytkettynä (paitsi täyden purkauksen ilmaisu) valaisimen alaosassa sijaitsevan värillisen LED-valon avulla.

Alhainen akun varaustaso. Ilmaisin toimii vain käytettäessä CR123A-paristoa. Punainen — akun varaustaso on alle 20%. Kirkkaus ei ylitä 200 lm.

Punainen vilkkuu 1/2 sekunnin välein — akun varaustaso on alle 10%. Kirkkaus laskee 100 lumeniin.

Kun virtalähde on täysin purkautunut, valaisin sammuu ja väri-LED vilkkuu 5 sekunnin ajan 1/4 sekunnin välein. Jos sammutetun valaisimen kytkintä painetaan, ilmaisu toistuu.

! Valaisimen vakaan toiminnan varmistamiseksi virtalähde on vaihdettava uuteen välittömästi sen jälkeen, kun akun varaustason alle 10% ilmoitus on kytkeytynyt päälle.

Korkea lämpötila. Kun lämpötila ylittää kriittisen tason, väri-LED vilkkuu oranssina 1/2 sekunnin välein ja valaisimen kirkkaus laskee 100 lumeniin. Jos valittu toimintatila on "Valo" tai "Valo + Laser", kirkkauden vähentämisen jälkeen valaisin vilkkuu myös pääLEDin avulla. Kun lämpötila laskee turvalliselle tasolle, kirkkaus kasvaa tasolle, jolla se oli ennen laskua. Värillinen LED lakkaa vilkkumasta.

VAROITUKSET

- **Attention!** Use only high-quality CR123A batteries from proven manufacturers. It is also allowed to use a 16340 Li-Ion (RCR123A) battery with PCB with overdischarge (deep discharge) protection function, with a capacity of at least 700 mAh and a discharge current of 3.5A. The diameter of the battery used should not exceed 16 mm and the length should not exceed 34 mm. The use of batteries without PCB may result in unstable operation and/or even damage to the flashlight.
- Käytä vain täyteen ladattuja paristoja. Tyhjentyneiden paristojen käyttö tai tyhjentyneiden paristojen poistaminen ja uudelleenasennus voi johtaa valaisimen epävakaaseen toimintaan ja/tai vahingoittaa sitä.
- Älä jätä valaisinta valvomatta päälle, sillä valaisimen valo voi kuumentaa lähellä olevia kohteita ja aiheuttaa tulipalon.
- Säilytystä ja kuljetusta varten kierrä valaisimen päätä auki 1/4-kierrosta.
- Älä säilytä tai kuljeta valaisinta pariston ollessa asennettuna pitkiä aikoja, koska tämä voi vahingoittaa valaisinta.
- Huomioi napaisuus, kun asennat valaisimeen virtalähteitä.
- Ennen kuin irrotat ja kiinnität valaisimen sekä vaihdat virtalähteet, kytke aseen varmistin päälle ja varmista, että ase ei ole ladattu.
- Älä suuntaa valaisimen valoa ja lasersädettä silmiin. Fotobiologinen turvallisuusryhmä RG-2.

TAKUU JA HUOLTO

Valmistaja tarjoaa ilmaisen takuukorjauksen 10 vuoden ajan (pois lukien painikkeiden elektroniset komponentit, liittimet, joilla on 2 vuoden takuu) ostopäivästä alkaen, jos oston vahvistava asiakirja on olemassa.
Takuu ei koske CR123A-paristoja, liittimien ja painikkeiden silikonisuojuksia, kytkimiä, O-renkaita ja pehmusteita, kiinnitysruuveja ja kiskojen adaptereita, kuusioavaimia eikä rungossa olevia kiskojen sovittimien kiinnityskohdassa sijaitsevia kierrereikiä. Takuu ei myöskään kata vahinkoja seuraavissa tapauksissa:

1. Ohjeitten vastainen käyttö.
2. Epäpätevän huoltajan modifiointi- tai huoltoyritys.
3. Käyttö klooratussa, saastuneissa nesteissä tai merivedessä.

4. Nesteeseen upottamisen yhteydessä tiiviyden rikkoutuessa.
5. Vaurio johtuu luonnollisesti kulumisesta.
6. Altistuminen korkealle lämpötilalle tai kemikaaleille, mm. akkuvedelle.
7. Viallisten virtalähteiden käyttö.

SWE ANVÄNDARMANUAL

Tack för att du har valt produkter av Armytek.
Läs instruktionerna före användningen.

KONTROLL

Förberedelse för användning och utvärdering av strömförsörjningen: Skruva loss ficklampans huvud **[A1]**, installera strömförsörjningen och kontrollera polariteten, skruva åt ficklampans huvud så långt det går **[B1]**. Slå på ficklampan. Var uppmärksam på LED-lampans färgindikering **[C]** – om indikatorn för låg batterinivå är på (konstant eller blinkande rött ljus på LED-lampan) måste strömförsörjningen bytas ut, eftersom den kan vara urladdad eller defekt. Slå av ficklampan.

! Den medföljande strömförsörjningen finns redan inuti ficklampan. Skruva åt ficklampans huvud så långt det går och gå vidare till utvärdering av strömförsörjningen.

Ficklampan styrs med brytarna som sitter i ficklampans bakre del. Man kan trycka på brytarna både vertikalt (uppifrån och ned) och horisontellt (i längdriktningen). Brytarnas funktioner är duplicerade.

Slå på/av ficklampan –1 klick.
Stroboskop – 2 klick. I driftläget "Ljus" är endast Stroboskop påslaget, i driftlägena "Laser" och "Ljus + Laser" är både Stroboskop och lasern påslagna.
Taktisk aktivering av ficklampan – tryck och håll in. Ficklampan fungerar i det senast använda läget (utom Stroboskop-läget) tills brytaren släpps. Genom att trycka och hålla in brytaren från det påslagna läget aktiveras det valda läget taktiskt.
Taktisk aktivering av Stroboskop från avstängt läge – dubbeltryck och håll in. I driftläget "Ljus" är endast Stroboskop påslaget, i driftlägena "Laser" och "Ljus + Laser" är både Stroboskop och lasern påslagna.

DRIFTLÄGEN

Ficklampan har 3 driftlägen: "Ljus", "Laser", "Ljus + Laser". Växling mellan driftlägena sker genom att hålla ned en av brytarna och trycka på den andra. Omkopplingen sker cykliskt: "Ljus", "Laser", "Ljus + Laser".
Automemorisering. Efter avstängning sparas det senast använda läget i minnet för snabb åtkomst vid nästa påslagning. Stroboskop-läge sparas inte.
Spärrfunktion. För att skydda ficklampan mot oavsiktlig påslagning skruvar du av huvudet till 1/4.

MONTERING PÅ ETT VAPEN

När du monterar ficklampan ska du följa reglerna för användning av vapnet.
Ficklampan monteras med hjälp av det integrerade fästet för Picatinny/ Glock-skena med hjälp av klämskruven som sitter på produktens övre del.
För att installera ficklampan:

1. Lossa klämskruven på fästet **[D1]**.
2. Tryck ner klämskruven på fästet **[D2]**. För ficklampan till monterings-skenan, placera den längs vapnets pipa och rikta in rekylstoppet med skenans spår **[D3]**.
3. Tryck ficklampan mot monteringsskenan. Släpp klämskruven för att fästa ficklampan på skenan.
4. Skjut ficklampan framåt så långt det går **[D4]** och dra åt klämskruven så långt det går **[D5]**.

Viktigt! Kontrollera regelbundet att klämskruven är rätt åtdragen. Undvik att dra åt skruven för hårt.

För montering på Picatinny-skena eller på Glock-skena, använd lämplig adapter som medföljer i satsen. För att byta adapter **[E]**:

1. Skruva loss skruvarna med hjälp av den medföljande sexkantsnyckeln.
2. Installera den adapter som behövs.
3. Dra åt skruvarna så långt det går.

Viktigt! Vid åtdragning av skruvarna, kontrollera åtdragningen. Dra inte åt skruvarna helt och hållet.

NOLLSTÄLLNING AV LASERPEKAREN

Nollställningen görs genom att vrida på nivelleringsskruvarna **[F]** med hjälp av den medföljande sexkantsnyckeln. Skruvarnas rotationsriktning

bestämmer slagcentrums rörelse (motsatt till lasermarkeringens rörelse på målet).

INDIKERING

Indikeringen sker i påslaget läge (utom vid indikering av full urladdning) med hjälp av den färg-LED som sitter i ficklampans nedre del.

Låg batterinivå. Indikeringen fungerar endast när CR123A-batteri används. Röd – batterinivån är lägre än 20%. Ljusstyrkan kommer inte att överstiga 200 lm.

Rött blinkande med ett intervall på 1/2 sekund – batterinivån är mindre än 10%. Ljusstyrkan kommer att minskas till 100 lm.

När strömförsörjningen är helt urladdad stängs ficklampan av och färg-LED:n blinkar i 5 sekunder med ett intervall på 1/4 sekund. Om brytaren på den avstängda ficklampan trycks in upprepas indikationen.

När strömförsörjningen är helt urladdad stängs ficklampan av och färg-LED:n blinkar i 5 sekunder med ett intervall på 1/4 sekund. Om brytaren på den avstängda ficklampan trycks in upprepas indikationen.

! För stabil drift av ficklampan är det nödvändigt att byta ut strömförsörjningen mot en ny omedelbart efter att indikationen på låg batterinivå mindre än 10% har slagits på.

Hög temperatur. När temperaturen överstiger gränsvärdet blinkar LED-lampan orange med ett intervall på 1/2 sekund och ficklampan minskar ljusstyrkan till 100 lm. Om driftläget "Light" eller "Light + Laser" har valts blinkar ficklampan också med huvud-LED:n efter att ljusstyrkan har minskats. När temperaturen sjunker till en säker nivå kommer ljusstyrkan att öka till nivå som den hade innan minskningen. Den färgade LED-lampan slutar blinka.

! VARNING

- **Attention!** Use only high-quality CR123A batteries from proven manufacturers. It is also allowed to use a 16340 Li-Ion (RCR123A) battery with PCB with overdischarge (deep discharge) protection function, with a capacity of at least 700 mAh and a discharge current of 3.5A. The diameter of the battery used should not exceed 16 mm and the length should not exceed 34 mm. The use of batteries without PCB may result in unstable operation and/or even damage to the flashlight.

- Använd endast fulladdade batterier. Användning av urladdade batterier eller borttagning och återmontering av urladdade batterier kan leda till instabil drift och/eller skador på ficklampan.
- Lämna inte ficklampan obevakad, eftersom ficklampans ljus i hög grad kan värma upp närliggande föremål och till och med orsaka brand.
- För förvaring eller transport skruva av ficklampans huvud med 1/4.
- Förvara eller transportera inte ficklampan med batteriet isatt under en längre tid, eftersom det kan skada ficklampan.
- Observera polariteten när du installerar batterier.
- Innan du tar bort och installerar ficklampan eller byter batterier ska du sätta tillbaka säkerheten på skjutvapnet och se till att vapnet är helt oladdat.
- Rikta inte ljuset från ficklampan eller laserstrålen mot ögonen. Fotobiologisk riskgrupp RG-2.

GARANTI OCH SERVICE

Gratis garantireparation utförs under 10 år (utom elektroniska komponenter i knappar, kontakter, som har 2 års garanti) från inköpsdatumet om det finns ett dokument som bekräftar köpet.
Garantin gäller inte för CR123A-batterier, silikonöverdrag på kontakter och knappar, brytare, O-ringar och kuddar, monteringsskruvar och adaptrar för skenor, sexkantsnycklar, gängade hål i höljet vid fästpunkten för adaptrarna för skenor. Garantin gäller inte heller för skador som uppkommit under:

1. Användning som inte sker enligt instruktionerna.
2. Försök att modifiera eller laga produkten med hjälp av en ocertificerad specialist.
3. Användning i klorerade, förorenade vätskor eller havsvatten.
4. Nedsänkning i vätska med trasig täthet.
5. Naturligt slitage.
6. Exponering för varm temperatur eller kemikalier, inklusive vätska från läckande batterier.
7. Användning av lågkvalitativa batterier.

NOR

BRUKSANVISNING
Takk for at du valgte produktene til Armytek.
Vennligst les bruksanvisning før bruk.

STYRING

Forberedelse til bruk og evaluering av strømforsyning: Skru av lommelyktens hode [A1], installer strømforsyningen, observer polariteten, skru hodet på lommelykten så langt det går [B1]. Slå på lommelykten. Vær oppmerksom på lysdioden for fargeindikasjon [C] – hvis indikasjonen for lavt batteri er på (lysdioden lyser konstant eller blinkende rødt), er det nødvendig å skifte strømforsyningen, da den kan være utladet eller defekt. Slå av lommelykten.

! Den medfølgende strømforsyningen er allerede inne i lommelykten. Stram hodet på lommelykten så langt det går og fortsett til evaluering av strømforsyningen.

Lommelykten opereres ved å bruke bryterne som befinner seg på baksiden av lykten. Bryterne kan trykkes inn både vertikalt (opp-ned) og horisontalt (tverrgående). Bryternes funksjoner dupliseres.

Slå av/på lykten – 1 trykk.
Strobe – 2 trykk. I driftsmodusen "Lys" er kun Strobe slått på, i driftsmodusene "Laser" og "Lys + Laser" er både Strobe og laser slått på.
Taktisk aktivering av lommelykten – trykk og hold inne. Lommelykten aktiveres med sist brukte modus (med unntak av Strobe-modus) til bryteren slippes. Å trykke og holde inn bryteren fra på-tilstand gir taktisk aktivering til den valgte modusen.
Taktisk aktivering av Strobe fra av-tilstand – dobbelttrykk og hold inne. I driftsmodusen "Lys" er kun Strobe slått på, i driftsmodusene "Laser" og "Lys + Laser" er både Strobe og laser slått på.

DRIFTSMODUSER

Lommelykten har 3 driftsmoduser: "Lys", "Laser", "Lys + Laser". Veksling mellom driftsmodusene gjøres ved å holde nede én av bryterne og trykke på den andre. Vekslingen utføres syklisk: "Lys", "Laser", "Lys + Laser".
Automatisk huskefunksjon. Etter at lommelykten er slått av, blir den sist brukte modusen husket, noe som gir rask tilgang neste gang lykten slås på. Strobemodusen blir ikke husket.

Sperrefunksjon. Skru av lommelyktens hode til 1/4 for beskyttelse mot utilsiktet aktivering.

MONTERE PÅ ET VÅPEN

Når du installerer lommelykten, følg reglene for bruk av våpenet. Lommelykten monteres ved å bruke den integrerte monteringsenheten for Picatinny/Glock-skinnen med den festeskruen plassert på den øvre delen av produktet. Sånn installeres lommelykten:

1. Løsne festeskruen på monteringsenheten **[D1]**.
2. Trykk ned festeskruen på monteringsenheten **[D2]**. Sett lommelykten på bæreskinnen, plasser den langs våpenets løp og juster rekylstoppet med sporet på skinnen **[D3]**.
3. Trykk lommelykten mot monteringsskinnen. Slipp monteringsenhetens festeskrue for å feste lommelykten til skinnen.
4. Gli lommelykten framover så langt som mulig **[D4]** og fest festeskruen så godt du kan **[D5]**.

Viktig! Kontroller med jevne mellomrom at festeskruen er strammet. Unngå å stramme skruen for hardt.

Når lommelykten monteres på Picatinny- eller Glock-skinnen, må du bruke den passende adapteren som er inkludert i settet. Sånn endres adapteren **[E]**:

1. Skru ut skruene med den medfølgende sekskantnøkkelen.
2. Installer den nødvendige adapteren.
3. Stram skruene så langt de kan gå.

Viktig! Kontroller med jevne mellomrom at festeskruen er strammet. Unngå å stramme skruen for hardt.

NULLSTILLING AV LASERSIKTE

Nullstilling utføres ved å rotere nivelleringsskruene **[F]** ved hjelp av den medfølgende sekskantnøkkelen. Rotasjonsretningen til skruene bestemmer bevegelsen til treffsenteret (motsatt av lasermerkets bevegelse på målet).

INDIKASJON

Indikasjonen utføres i påslått tilstand (bortsett fra full utladningsindikasjon) ved hjelp av fargedioden plassert nederst på lommelykten.

Lavt batterinivå. Indikasjonen fungerer bare når CR123A-batteri brukes. Rød – batterinivået er mindre enn 20%. Lysstyrken vil ikke overstige 200 lm.
Blinkende rødt med et intervall på 1/2 sekund – batterinivået er mindre enn 10%. Lysstyrken reduseres til 100 lm.
Når strømforsyningen er helt utladet, vil lommelykten slå seg av og fargedioden vil blinke i 5 sekunder med et intervall på 1/4 sekund. Hvis lommelykten er av og bryteren trykkes inn, vil indikasjonen gjentas.
! For stabil drift av lommelykten er det nødvendig å erstatte strøm-forsyningen med en ny umiddelbart etter at indikasjonen på lavt batterinivå mindre enn 10% er slått på.
Høy temperatur. Når temperaturen overstiger det kritiske nivået vil fargedioden blinke oransje med et intervall på 1/2 sekund og lommelykten reduserer lysstyrken til 100 lm. Hvis driftsmodusen "Lys" eller "Lys + Laser" ble valgt, vil lommelykten også blinke med hovedioden etter å ha redusert lysstyrken. Når temperaturen synker til et trygt nivå, vil lysstyrken øke tilbake til tidligere nivå. Fargedioden vil slutte å blinke.

ADVARSLER

- **Forsiktig!** Bruk kun CR123A-batterier av høy kvalitet fra anerkjente produsenter. Det er også tillatt å bruke et 16340 Li-Ion (RCR123A)-batteri med beskyttelsesbrett med beskyttelsesfunk-sjon for overutladning (dyp utladning), med en kapasitet på minst 700 mAh og en utladningsstrøm på 3.5A. Diameteren på batteriet som brukes bør ikke overstige 16 mm og lengden bør ikke overstige 34 mm. Bruk av batterier uten beskyttelsesbrett kan føre til ustabil drift og/eller til og med skade på lommelykten.
- Bruk kun fulladede batterier. Bruken av utladede batterier eller fjerning og reinstallering av utladede batterier kan føre til ustabil drift og/eller skade på lommelykten.
- Ikke la lykten være uten tilsyn, da lyset fra lykten kan varme opp gjenstander i nærheten og til og med forårsake brann.
- For lagring og transport skru av hodet på lommelykten med 1/4.
- Ikke oppbevar eller transporter en lommelykt med batteriet installert over lengre tid, da dette kan skade lommelykten.
- Vær oppmerksom på polariteten når du setter inn batteriene.

- Før fjerner eller setter på lommelykten og bytter ut batteriene, må du aktivere sikkerhetssperren og sørge for at våpen er helt utladet.
- Ikke rett lyset fra lommelykten og laserstrålen inn i øynene. Fotobiologisk sikkerhetsgruppe RG-2.

GARANTI OG SERVICE

Gratis garantireparasjon utføres i 10 år (unntatt elektroniske komponenter for knapper, kontakter, som har 2 års garanti) fra kjøpsdatoen dersom det foreligger et dokument som bekrefter kjøpet.
Garantien gjelder ikke for CR123A-batterier, silikondeksler til koblingspunkter og knapper, O-ringer og støtputer, monteringsskruer og adaptere for skinner, sekskantnøkler, trådede hull i huset ved festepunktet til adaptere for skinner. Garantien gjelder heller ikke for skade i løpet av:

1. Bruk er ikke i henhold til bruksanvisningen.
2. Det har vært forsøk på å modifisere eller reparere av en usertifisert håndverker.
3. Bruk i klorerte, forurensede væsker eller sjøvann.
4. Nedsenking i væske med ødelagt hermetisk forsegling.
5. Naturlig slitasje.
6. Eksponering for varme eller kjemikalier, inkl. væske fra lekkede batterier.
7. Bruk av batterier av lav kvalitet.

POL

INSTRUKCJA OBSŁUGI

Dziękujemy za wybór produktów firmy Armytek.
Przed użyciem latarki należy uważnie przeczytać poniższą instrukcję obsługi.

STEROWANIE

Przygotowanie do pracy i sprawdzenie źródła energii: Odkręć główkę latarki **[A1]**, włóż źródła energii zwracając uwagę na polaryzację, dokręć główkę latarki do oporu **[B1]**. Włącz latarkę. Zwróć uwagę na kolor diody wskazania **[C]** – gdy zaświeci się wskazanie niskiego poziomu naładowania źródła energii (ciągłe lub migające czerwone światło diody), należy wymienić źródło energii, gdyż może być rozładowane lub uszkodzone. Wyłącz latarkę.

! Dołączone źródło energii znajduje się już wewnątrz latarki. Dokręć głowicę latarki do oporu i przystąp do sprawdzania źródła energii.

Sterowanie latarką odbywa się za pomocą przełączników znajdujących się w tylnej części latarki. Naciskanie przełączników może odbywać się zarówno w kierunku pionowym (od góry do dołu), jak i poziomym (wzdłużnym). Funkcje przełączników są powielone.

Włączanie/wyłączanie latarki — 1 kliknięcie.
Strobe — 2 kliknięcia. W trybie pracy "Światło" włącza się tylko Strobe, w trybach pracy "Laser" i "Światło + Laser" — Strobe i laser.
Taktyczna aktywacja latarki — naciśnięcie i przytrzymanie. Latarka pracuje w ostatnio używanym trybie (z wyjątkiem trybu Strobe) dopóki przełącznik jest wciśnięty. Naciśnięcie i przytrzymanie przełącznika w stanie włączonym powoduje taktyczne włączenie wybranego trybu.
Taktyczna aktywacja Strobe ze stanu wyłączonego — podwójne naciśnięcie i przytrzymanie. W trybie pracy "Światło" włącza się tylko Strobe, w trybach pracy "Laser" i "Światło + Laser" — Strobe i laser.

TRYBY PRACY

Latarka posiada 3 tryby pracy: "Światło", "Laser", "Światło + Laser". Przełączanie pomiędzy trybami pracy następuje poprzez przytrzymanie jednego z przełączników i naciśnięcie drugiego. Przełączanie odbywa się cyklicznie: "Światło", "Laser", "Światło + Laser".
Automatyczne zapamiętywanie. Po wyłączeniu latarki, ostatnio używany tryb jest zapamiętywany, aby można było do niego szybko uzyskać dostęp przy kolejnym włączeniu. Tryb Strobe nie jest zapamiętywany.
Funkcja blokowania. Aby zapobiec przypadkowemu włączeniu, należy odkręcić głowicę latarki o 1/4.

MONTAŻ NA BRONI

Podczas montażu latarki należy postępować zgodnie z instrukcją obsługi broni.
Montaż odbywa się za pomocą zintegrowanego mocowania na szynie Picatinny/Glock śrubą zaciskową znajdującą się w górnej części produktu.
Aby zamontować latarkę na broni należy:
1. Poluzuj śrubę zaciskową mocowania **[D1]**.

2. Naciśnij na śrubę zaciskową mocowania **[D2]**. Przyłóż latarkę do szyny montażowej, umieszczając ją wzdłuż lufy broni i dopasowując ogranicznik odrzutu do szczeliny szyny montażowej **[D3]**.
3. Dociśnij latarkę do szyny mocującej. Poluzuj śrubę zaciskową mocowania, aby zamocować latarkę na szynie.
4. Przesuń latarkę maksymalnie do przodu **[D4]** i dokręć śrubę zaciskową mocowania do końca **[D5]**.

Ważne! Okresowo sprawdzaj stopień dokręcenia śruby zaciskowej mocowania. Unikaj nadmiernego dokręcania śruby.

Podczas montażu latarki na szynie Picatinny lub szynie Glock należy użyć odpowiedniego adaptera znajdującego się w zestawie. Aby zmienić adapter należy **[E]**:

1. Odkręć śruby mocujące za pomocą dołączonego klucza imbusowego.
2. Zainstaluj wymagany adapter.
3. Dokręć śruby mocujące do oporu.

Ważne! Podczas dokręcania śrub należy sprawdzić stopień dokręcenia. Nie dokręcaj śrub zbyt mocno.

WYRÓWNANIE CELOWNIKA LASEROWEGO

Wyrównanie odbywa się poprzez obrót śrub regulacyjnych za pomocą dołączonego klucza sześciokątnego. Kierunek obrotu śrub określa przesunięcie środkowego celu uderzenia (przeciwnie do ruchu znaku laserowego na celu).

WSKAZANIE

Wskazanie odbywa się w stanie włączonym (z wyjątkiem wskazania całkowitego rozładowania) za pomocą kolorowej diody umieszczonej w dolnej części latarki.

Niski poziom naładowania. Wskazanie działa tylko przy użyciu baterii CR123A. Czerwony stały – poziom naładowania jest mniejszy niż 20%. Jasność nie przekroczy 200 lm.

Czerwony miga co 1/2 sekundy – poziom naładowania źródła energii jest mniejszy niż 10%. Jasność zostanie zmniejszona do 100 lm.

Gdy źródło energii zostanie całkowicie rozładowane, latarka wyłączy się, a kolorowa dioda będzie migać przez 5 sekund w odstępach co 1/4 sekundy. Po naciśnięciu przełącznika, gdy latarka jest wyłączona, wskazanie się powtórzy.

! Dla stabilnej pracy latarki należy wymienić źródło energii na nowe natychmiast po włączeniu sygnalizacji niskiego poziomu naładowania poniżej 10%.

Wysoka temperatura. Po przekroczeniu krytycznego poziomu temperatury kolorowa dioda zacznie migać na pomarańczowo w odstępach 1/2 sekundy, a latarka zmniejszy jasność do 100 lm. Jeżeli został wybrany tryb pracy "Światło" lub "Światło + Laser", po zmniejszeniu jasności latarka będzie migać także diodą główną. Gdy temperatura spadnie do bezpiecznego poziomu, jasność wzrośnie do wartości sprzed spadku. Kolorowa dioda przestanie migać.

! OSTRZEŻENIA

- **Uwaga!** Używaj wyłącznie wysokiej jakości baterii CR123A pochodzących od zaufanych producentów. Istnieje również możliwość zastosowania akumulatora 16340 Li-Ion/RCR123A z płytką zabezpieczającą posiadającą funkcję zabezpieczenia przed nadmiernym rozładowaniem (głębokim rozładowaniem), o pojemności co najmniej 700 mAh i prądzie rozładowania 3.5A. Średnica użytego źródła energii nie powinna przekraczać 16 mm, a długość 34 mm. Używanie akumulatorów bez płytki zabezpieczającej może spowodować niestabilną pracę i/lub nawet uszkodzenie latarki.
- Używaj wyłącznie całkowicie naładowane źródła energii. Używanie rozładowanych źródeł energii lub wyjmowanie i ponowne wkładanie rozładowanych źródeł energii może skutkować niestabilną pracą i/lub uszkodzeniem latarki.
- Nie pozostawiaj latarki bez nadzoru, ponieważ jej światło może znacznie nagrzać znajdujące się w pobliżu przedmioty, a nawet spowodować pożar.
- Aby przechowywać lub przenosić latarkę, należy odkręcić głowicę latarki o 1/4.
- Długotrwałe przechowywanie lub transport latarki z zamontowanym źródłem energii jest niedozwolone, ponieważ może to spowodować uszkodzenie latarki.
- Podczas instalowania źródeł energii należy zwrócić uwagę na biegunowość.

- Przed wyjęciem i zamontowaniem latarki lub wymianą źródeł energii należy założyć bezpiecznik na broń i upewnić się, że broń jest całkowicie rozładowana.
- Nie kieruj światła latarki ani strumienia lasera w oczy. Grupa bezpieczeństwa fotobiologicznego RG-2.

GWARANCJA I SERWIS

Bezpłatna naprawa gwarancyjna realizowana jest w okresie 10 lat (z wyjątkiem elementów elektronicznych przycisków, złączy, które objęte są 2-letnią gwarancją) od daty zakupu, pod warunkiem przedstawienia dokumentu potwierdzającego zakup.
Gwarancja nie obejmuje baterii CR123A, silikonowych nakładek na złącza i przyciski, przełączników, O-ringów i uszczelek, śrub montażowych i adapterów do szyn, kluczy imbusowych, otworów gwintowanych w obudowie w miejscu mocowania adapterów do szyn. Gwarancja nie obejmuje również uszkodzeń spowodowanych:

1. Nieprzestrzegania instrukcji.
2. Prób modyfikacji lub naprawy w niecertyfikowanym serwisie.
3. Używania latarki w chlorowanych, zabrudzonych płynach albo w wodzie morskiej.
4. Zanurzeniem w cieczy z naruszonym uszczelnieniem.
5. Naturalne zużycie.
6. Oddziaływania wysokiej temperatury lub substancji chemicznych, w tym cieczy pochodzących z baterii.
7. Użycia źródeł zasilania słabej jakości.

Armytek Worldwide / Representative and importer in the EU
Germany, 10551 Berlin, Jonasstraße 6
+1 (206) 785-95-74, +49 (30) 3119-68-00
service@armytek.com · www.armytek.com

Repräsentanz und Importeur in Deutschland
Deutschland, 10551 Berlin, Jonasstraße 6
+49 (30) 3119-68-00
service@armytekstore.de · www.armytekstore.de

Przedstawicielstwo i importer w Polsce
ul. Władysława Wysockiego, 84a, 15-167 Białystok, Polska
+48 (85) 662-55-98
service@armytek.pl · www.armytek.pl

Импортер в России
Россия, 129085, Москва, пр.Мира, 95, стр.1, офис 708
8 (800) 100-47-15 (по России звонок бесплатный)
service@armytek.ru · www.armytek.ru

ENG Specifications are subject to change without notice.
GER Die Spezifizierung kann ohne vorherige Ankündigung geändert werden. **FRA** Les spécifications peuvent être modifiées sans avis préalable. **RUS** Спецификация может быть изменена без предварительного уведомления. **FIN** Teknisiä tietoja voidaan muuttaa ilman erillistä ilmoitusta. **SWE** Specifikationerna kan ändras utan föregående meddelande. **NOR** Spesifikasjoner kan endres uten foreløpig varsel. **POL** Specyfikacja może zostać zmieniona bez wcześniejszego powiadomienia.